●Js ウォータークーラー（冷却水ユニット）●

Jsウォータークーラー（空冷式冷却装置）

小出力（0．5馬力）400W～
（3．0馬力）2．2KWまで
能力別に選べます。

さらに高出力が必要な場合は、
連結使用で設備コストも格安で
対応出来ます。

温度管理用
デジタルサーモ
コントローラー
NETC-3 200v
投込式サーモ付属

【当社だけの独自機能】
※温度管理は、冷却機チラーのセンサーか
水槽投込式センサーのどちらでも使えます。

JS-40z
JS-75z

JS-150z
JS-220z

☆高性能デジタルサーモコントローラー（ＮＥＴＣ－３）付。
温度の設定管理が簡単で、強力で安定した冷却能力を安心して使用出来ます。

● 特長 ●

熱交換器と冷凍機がコンパクトにまとまり、全体がケースに一体型なので、
設置場所（室内外）を問わず簡単に取付が出来ます。
本体チラーセンサーからも温度を感知可能なため、チラーの凍結破損を防止できます。

● 用途 ●

活魚水槽・観賞魚水槽の冷却用、鮮魚、食品の鮮度保持冷水用理科学機械の冷却水用
※電源サイクル、設置場所、水槽、濾過槽の構造により冷却性能、効率などは変化します。

仕　　様				
型式	JS-40Z	JS-75Z	JS-150Z	JS-220Z
電源	単相 200v	単相 200v	三相 200v	三相 200v
出力	400w	750w	1500w	2200w
全体冷却水量	500L～1000L以内	1600L～2000L以内	3200L～4000L以内	4800L～6000L以内
接続口径	25A（ユニオン接続）	25A（ユニオン接続）	30A（ユニオン接続）	30A（ユニオン接続）
冷却機能	1200kcal～1500kcal	1600kcal～2000kcal	4000kcal～5000kcal	6000kcal～8000kcal
熱交換機	チタンコイル　チラー式	チタンコイル　チラー式	チタンコイル　チラー式	チタンコイル　チラー式
圧縮機	縦型外部密閉式	縦型外部密閉式	縦型外部密閉式	縦型外部密閉式
凝縮機	空冷高温　フィンチューブ式	空冷高温　フィンチューブ式	空冷高温　フィンチューブ式	空冷高温　フィンチューブ式
蒸発器	ツェル　チューブ式	ツェル　チューブ式	ツェル　チューブ式	ツェル　チューブ式
水温調節方法	マイコン自動デジタル コントローラーNETC-3 付属	マイコン自動デジタル コントローラーNETC-3 付属	マイコン自動デジタル コントローラーNETC-3 付属	マイコン自動デジタル コントローラーNETC-3 付属
設置場所	屋内/屋外	屋内/屋外	屋内/屋外	屋内/屋外
電源周波数	50Hz/60Hz	50Hz/60Hz	50Hz/60Hz	50Hz/60Hz
重量	565(W)×350(D)×400(H)	670(W)×350(D)×485(H)	700(W)×470(D)×940(H)	700(W)×470(D)×940(H)
本体寸法(mm)	20kg	35kg	70kg	80kg

JSMウォータークーラー（水冷式冷却装置）

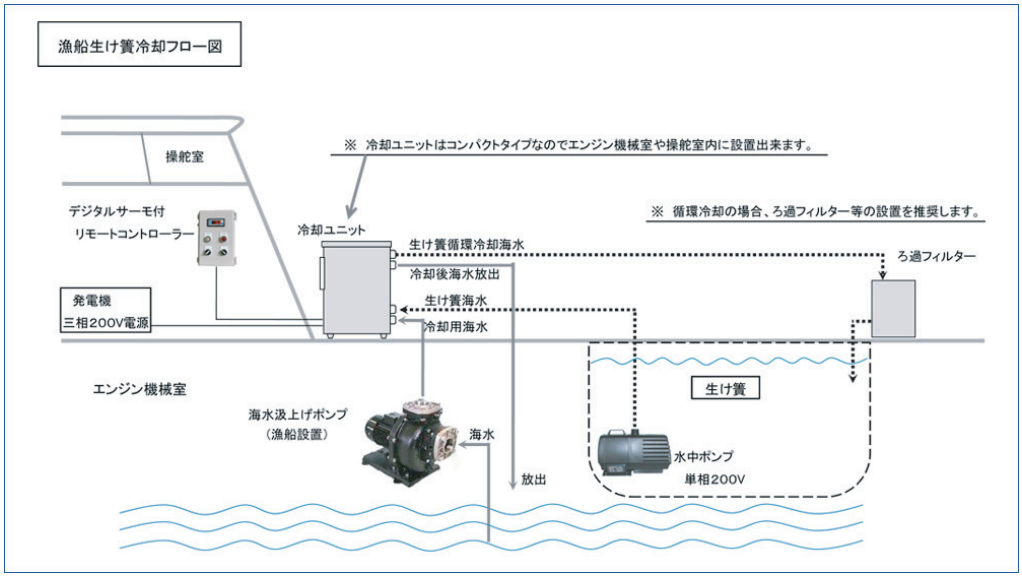

漁船生け簀水冷冷却ユニット「1.5kwの2馬力型」 と 「2.2kwの3馬力型」
電源は、3相200v/60Hz　水温はデジタル表示で判り易く、
温度設定（0℃～30℃）も簡単 ！ しかも、操舵室からリモコンで操作できます。

- 生け簀（イケマ）の水温管理はデジタルサーモコントローラーで自動運転。
- 冷却機の高圧・低圧圧力ゲージで運転状況が随時監視できます。
- 生け簀（イケマ）の海水を循環冷却、陸上生け簀と同様に魚体に
  ストレスを与えない海水冷却方式です。
- 小型漁船でも設置しやすい2馬力タイプも完成しました。
- 特殊樹脂製の外装ケーシングで海水に対して錆びの心配もなく、長寿命です。
- 水温デジタル表示型　コントロールBOX付。取り付け場所を選びません。

仕　　様		
型式	JSM-150	JSM-220
電源	3相 200v 50Hz/60Hz兼用	3相 200v 50Hz/60Hz兼用
コンプレッサー	全密閉型	全密閉型
定格出力	2馬力（1.5kw）	3馬力（2.2kw）
冷却能力	7000kcal/h	11000kcal/h
冷却容量	設定：約18℃～20℃　1000L～2000L	設定：約18℃～20℃　2000L～3000L
コンデンサー	チタンコイル水冷式 必要冷却水量　100L/min 以上 冷却水配管接続口径　32A（ユニオン）	チタンコイル水冷式 必要冷却水量　120L/min 以上 冷却水配管接続口径　32A（ユニオン）
熱交換器	チタンコイルチラー式 循環海水流量　100L/min 以上 循環海水配管接続口径　32A（ユニオン）	チタンコイルチラー式 循環海水流量　120L/min 以上 循環海水配管接続口径　32A（ユニオン）
水温調節	デジタルサーモコントローラー	デジタルサーモコントローラー
安全装置	高圧力スイッチ・凍結防止サーモ	高圧力スイッチ・凍結防止サーモ
重量	68kg	81kg
本体寸法(mm)	390(W)×700(D)×780(H)	390(W)×700(D)×920(H)

●ニューマリンスキマーボックスセット●

ニューマリンスキマーボックスセット　MFS-900型

水槽上部に発生する泡立ちを除去します！

濾過槽の補助役として
濾過能力をアップさせます！

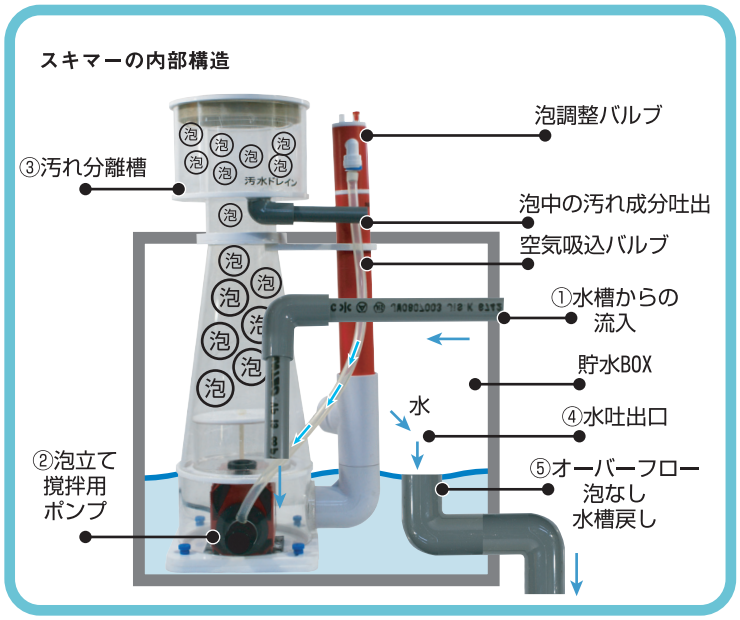

新型スキマーMFS-900型！
イカスミ・不純物・タンパク質
アンモニア等を除去します！

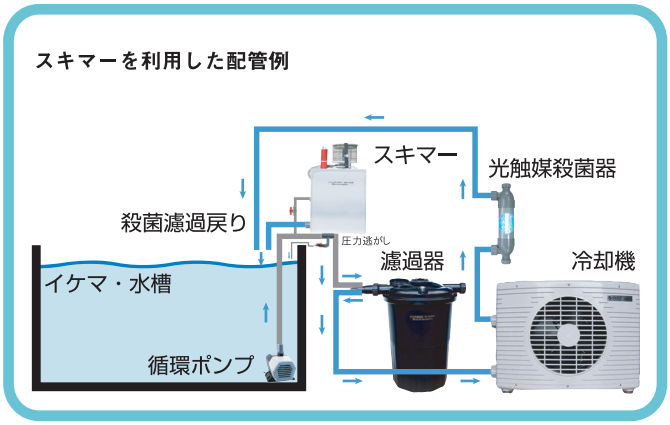

①水槽から水を流入させ、②撹拌用ポンプで泡を発生させ、③汚れ分離槽で汚れを泡として排出し、④水吐出口から貯水BOXに戻しながら⑤水槽に戻します。

運転中（汚水離槽上部）

スキマーボックス上部・内部

◆特徴◆

① 強制的に空気・水を送り込み攪拌する事で泡を発生させ、
イカのスミや水中の泡などの不純物を除去します。

② 海中の魚貝類が放出するアンモニア・タンパク質等を除去します。

③ 水中の溶存酸素量が増大します。

◆用途◆

●イカ蓄用水槽　●活魚蓄用水槽　●貝類蓄用水槽　●カニ蓄用水槽
●牡蠣・ウニ蓄用水槽　■陸上水槽　■船舶水槽　■運搬車水槽

◆使用方法◆

水槽やイケマ、もしくは濾過槽からの循環途中でバイパスさせ、
水をスキマーボックスに送りこみます。
ボックスに送られた水を泡発生用ポンプを使用し、汚れと水を分離させます。
汚れは泡となって、ボックス上部に溜まりますので定期的に清掃をしてください。

◆スキマー用オプションポンプ◆（単独使用の場合）

●循環ポンプの途中に枝管として海水を取れない場合のオプションポンプです。

スキマー用オプションポンプ

仕　　様	
型式	コアパワー330
使用電源	AC100v 50Hz/60Hz
流量	28L/min ： 33L/min （50Hz：60HZ）
定格消費電力	27w ： 30w （50Hz：60Hz）
最大揚程	約190cm ： 260cm （50Hz：60Hz）
コード長	180cm
重量	5.6kg
本体寸法(mm)	90W×190D×150H

SUPER濾過器　NF-1000型

小型、軽量で濾過能力に優れております！

メンテナンスが容易で、取扱いが簡単です！

多用途で生簀水槽・鑑賞魚池・産業・農業用タンクまで使用可能です！

◆特徴◆

① 設置場所は上面、下面、側面のいずれにも取り付け可能です。
② 濾過器上部の蓋を簡単に取り外し、濾材の掃除が出来ます。
③ 型製作により、安価にて販売する事が可能となりました。
④ 濾過材の上部は、荒目⇒細目ポリマット４枚重ねと、
　下部はセラミックスと成型濾材の組み合わせで濾過能力をアップしております。
⑤ 中間フィルターとして本濾過前に荒ゴミを除去用として使用出来ます。

◆用途（陸上、海上に設置可能）◆

●活魚水槽　●活イカ水槽　●活牡蠣水槽
●活二枚貝水槽　●活ホヤ水槽　●活ヒラメ水槽
●活アワビ、サザエ水槽　●活コイ、イワナ、アユ、水槽　●活ウニ水槽
●活カニ水槽

■農業用タンク　■雨水用タンク　■小型船舶水槽
■活魚車生簀水槽　■観賞魚池

◆使用方法◆

・水槽やイケマなどに循環ポンプを接続し、途中でバイパスを作成し
　圧逃がし用の配管を作成します。分岐の主配管を IN 側にホースで配管します。
・OUT 側からホース配管で、冷水機や殺菌灯に接続し水槽や
　イケマに濾過した水を戻します。
・接続は簡単なホース配管ですので、水槽の横やベランダでの簡単な水耕栽培などにも
　お手軽にご利用いただけます。

◆濾材の洗浄方法◆

・ユニオンを外して水を排出し、ワンタッチで留め金を外し
　上蓋を上にひっぱって外します。
　中の濾材を取り出し、水で洗浄し綺麗になったら戻して完了です。
・お手入れの時期は、本体側の圧力メーターかバイパスした配管から
　吐出される水量で判断できます。

仕　　様	
型式	NF-1000
濾過基準能力（海水）	1t
濾過基準能力（淡水）	3t
循環ポンプ必要ワット数	65w～120w
本体寸法(mm)	上部540Φ×下部379Φ×552(H)
配管口径	25mm / 32mm / 38mm ホース配管
重量	6.5kg

密閉圧力式濾過器 M型

五方バルブで濾材の逆洗が簡単に出来ます。

通常は上部より下部に濾過します。

濾材の汚れが多くなると圧力計が上がります。
バルブ切り替えで下部より上部に汚水が上がり排水します。

◆用途◆
活魚水槽循環システム：海水汲み上げ貯水槽循環システム：鮮魚の鮮度保持水循環システム
浴槽、風呂循環システム：プール循環システム：観賞魚池循環システム：雨水利用循環システム

仕様							
型式	濾過能力	水量基準（循環）		循環ポンプ必要ワット数	口径	本体寸法(mm)	重量
M-400	6m³/h	海水 1t	淡水 5t	120w～200w	50mm	400Φ×690(H)	30kg
M-500	10m³/h	海水 2t	淡水 10t	300w～400w	50mm	500Φ×810(H)	80kg
M-700	18.5m³/h	海水 3t	淡水 15t	750w～1500w	50mm	700Φ×980(H)	220kg
M-1000	35m³/h	海水 10t	淡水 50t	1500～2200w	65mm	1000Φ×1350(H)	700kg

※濾過材：セラミックス軽石使用

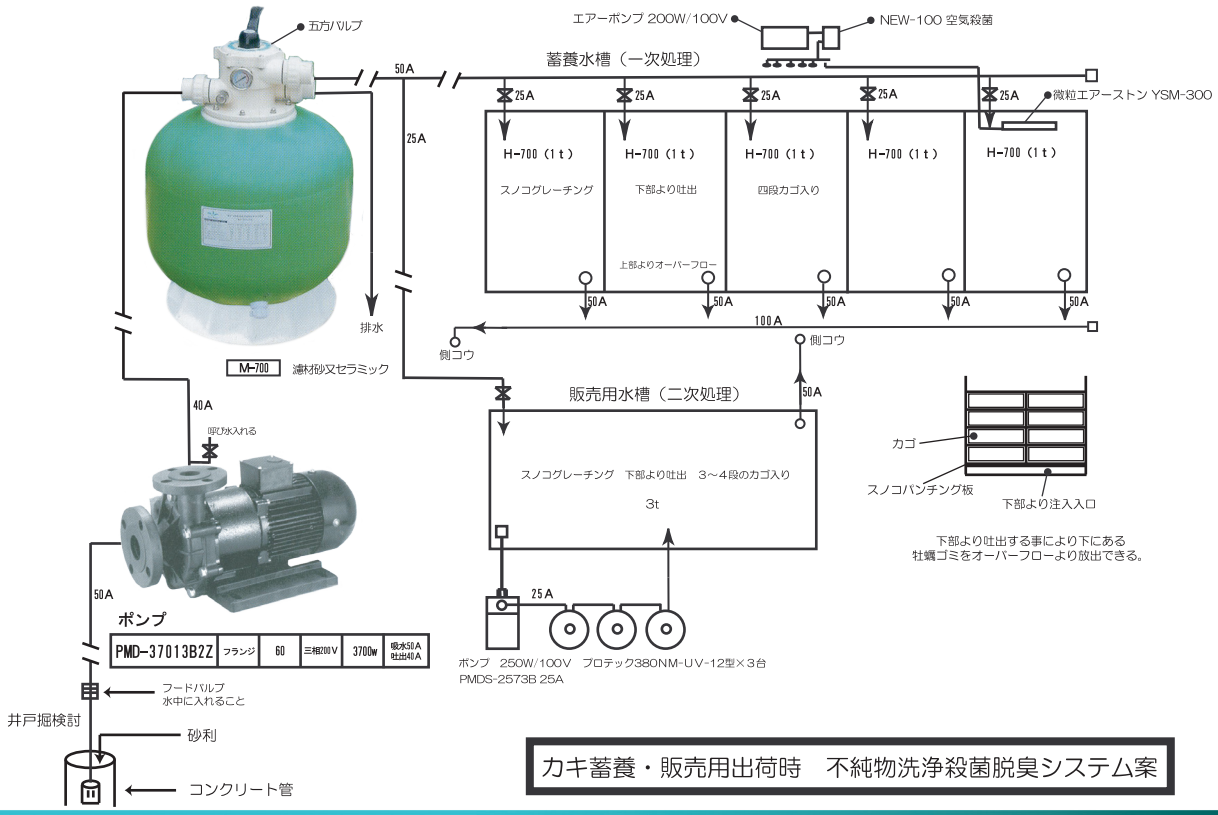

カキ蓄養・販売用出荷時　不純物洗浄殺菌脱臭システム案

パミセラ・竹炭・サンゴ・マット

パミセラ（アミ5Ｌ入）

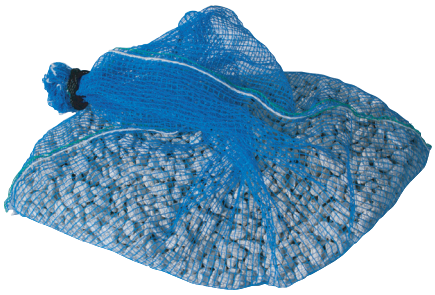

竹炭（アミ5Ｌ入）

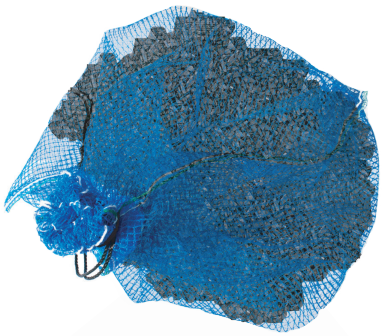

サンゴ（アミ5Ｌ入）

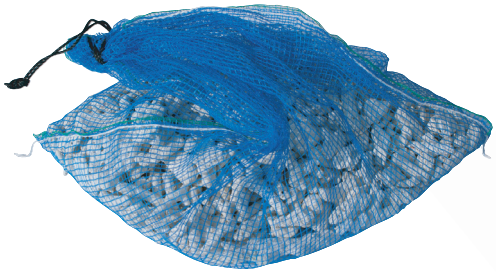

ポリマット（W 1980 × D 1200 × H 50）

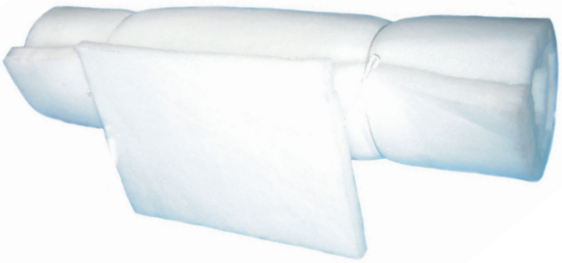

業務用活魚水槽、活魚車などの濾過槽用の濾材。（パミセラ、竹炭、ｻﾝｺﾞは１袋約５Ｌ目安）

【パミセラ】
パミセラ内部の隙間にバクテリアを繁殖させ、水質の長期安定化するように生物濾過を
行います。定期的に洗浄し、繰り返し使用できますのでコストも抑える事が可能となります。
【竹炭】
国産の高級竹炭を使用し、水に付着する匂いの脱臭を行います。水の透明度が良くなります。
こちらは、定期的に交換して頂く必要があります。１か月に１回陰干しする様にして下さい。
【サンゴ】
パミセラ同様、生物濾過を行います。パミセラ同様のの効果に加え、さらに水質が
酸性側になるとアルカリ性のサンゴが溶け出し、海水のＰＨ調整します。
サンゴは次第に形がなくなっていきますので、定期的に交換して頂く必要があります。
【ポリマット】
業務用　活魚水槽・活魚車・養殖池等へのろ過用マットは荒ゴミを吸着します。
ニューマリンズのポリマットは通常の活魚水槽に使われるウールと違い、
ポリエチレン製のマットですので、洗浄し何回でも使用する事が可能です。
コシが強く、長持ちします。活魚水槽や養魚池、その他にもろ過槽などで使用します。

●NEWMARINS デジタル電子サーモコントローラー●

NETC-3-200V/NETC-3-100V

冷却と暖房の温度管理を自動的に行います。

仕　　様		
型式	NETC-3-200v	NETC-3-100v
電源 周波数	200v 50/60Hz	100v 50/60Hz
出力/電流	2kw/20A	1.5kw/15A
表示温度範囲	0℃～90℃ ±0.4℃	0℃～90℃ ±0.4℃
使用温度（水温）範囲	0℃～40℃	0℃～40℃
センサーケーブル長	4m（取替可能）	4m（取替可能）
設定方式	3位置方式	3位置方式
本体寸法(mm)	160(W)×55(D)×100(H)	160(W)×55(D)×100(H)

※注：24Ｖ用も特注で製作致しております。

活魚水槽用サーモコントローラー　！！
（※クワガタ・カブトなど、昆虫類の飼育用恒温庫の温度管理にも最適です。）

設定温度と現在温度が常時表示されますので、大変便利です。

■デジタル電子サーモコントローラーの特徴■
大型観賞魚水槽の温度管理や、業務用活魚水槽の温度管理を簡単に行えます。
デジタル式でクーラー・ヒーターを温度により自動で切り替えますので、操作が簡単です。
センサーの取替が簡単です。サイズが小さくなり壁掛けフックも付属します。

高精度の ICコントローラーで安定した水槽の水温管理などができます。
100vは、クーラー・ヒーター共に、1.5kwまで対応しています。
単相200vは、クーラー・ヒーター共に、2.0kwまで対応しています。

（表示温度設定）
現在温度表示を微調整する事ができます。
これはサーモコントローラーを複数使用した場合に、
温度の連動を行う場合やお手持ちの温度計と温度あわせなどに使用できます。
（ヒーター・クーラーの切り替わる温度差設定）
この機能は通常 ＋ － 0.4℃で切り替わる設定を、前後最大9℃まで変更できます。

直流DCニューマリン水中ポンプ 12V・24V

長時間使用耐久力が有ります。

漁船用・レジャーボート用・農業用
自動車用・キャンプなど、
１００V電源の使用できない場所の
バッテリー専用ポンプです。

シール部にオイル室を設けています。
ダイオード内蔵で＋－が自動で
切り替わります。

連続運転２４時間ＯＫ。
海水に対してポンプ内部に、耐食性と強度のある
特殊プラスチック，ステンレス（ＳＵＳ）を採用。
低水まで完全排水ができ吐出量が大きく
シール部は耐久性抜群です。
当社のマリン水中ポンプは、他社の低価格
ポンプと違いポンプ内部にオイル室がある為
耐久性に優れています。低価格な水中ポンプは、
オイル室の無い場合があります。
その為故障が早い時期に来ることがあります。

DC12V・24V用ですが、ポンプ内部に
ダイオードの 制御回路がありますので、
＋かーどちらでも気にせずご使用いただけます。
配線の形状は端子型になっています。

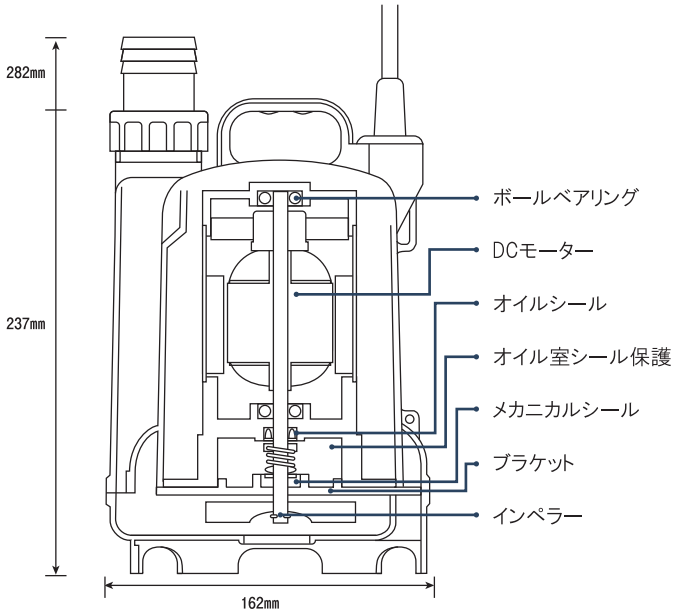

※船の電触板を確認して使用してください。又、オイル室の確認をし、他社と比較してご購入下さい。

仕　　様

型式	口径	定格出力	最大揚程	吐出量	電圧	電流	本体寸法(mm)	連続	コード長	重量
DC-120-12	25-28/32	110w	6m	110L/min	DC12v	最大14	162(W)×162(D)×282(H)	9時間	5m	3.4kg
DC-120-24	25-28/32	120w	7m	120L/min	DC12v	最大10	162(W)×162(D)×282(H)	9時間	5m	3.5kg

●マグネット式交流ACニューマリン水中ポンプ●

マグネット式交流AC MWP-120-100

シールレスで長時間連続運転が出来、耐久性が抜群です。

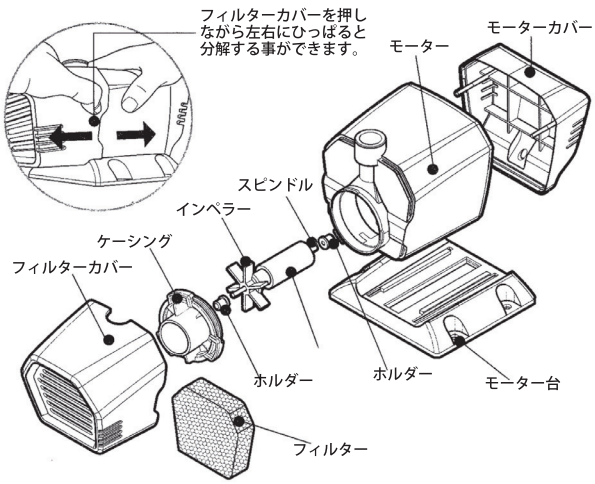

付属品アクセサリー

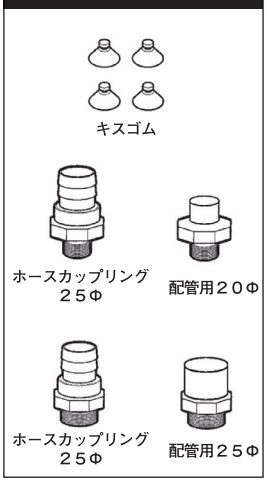

［ 性能曲線図 ］

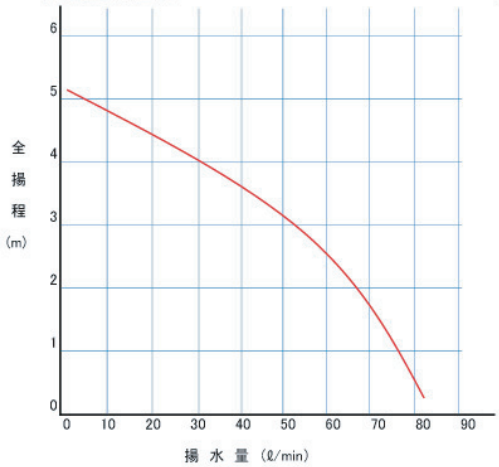

［ 寸法図 ］

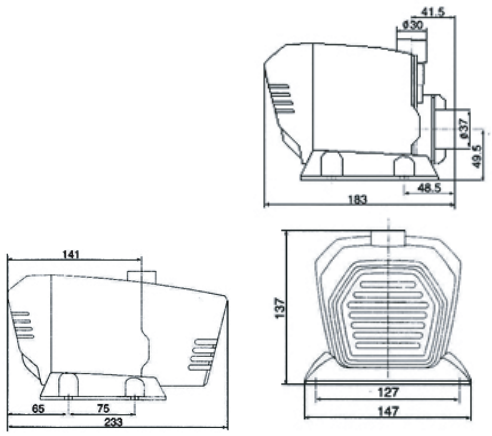

仕様									
型式	ホース配管口径 配管口径	定格出力 消費電力	最大揚程	最大水流 流量	電源電圧	電源周波数	本体寸法(mm)	コード長	重量
MWP-120-100	内径25mmホース 吸水側 VP25サイズ 排水側 VP20サイズ	120w 200w	5m	80L/min 4800L/h	AC100v	50Hz/60Hz	233(W)× 147(D)× 137(H)	3m	2.5kg

水中、陸上で使用する事が出来ますが、陸上で使用する時は必ずポンプ吸込み口が水位以下である事。

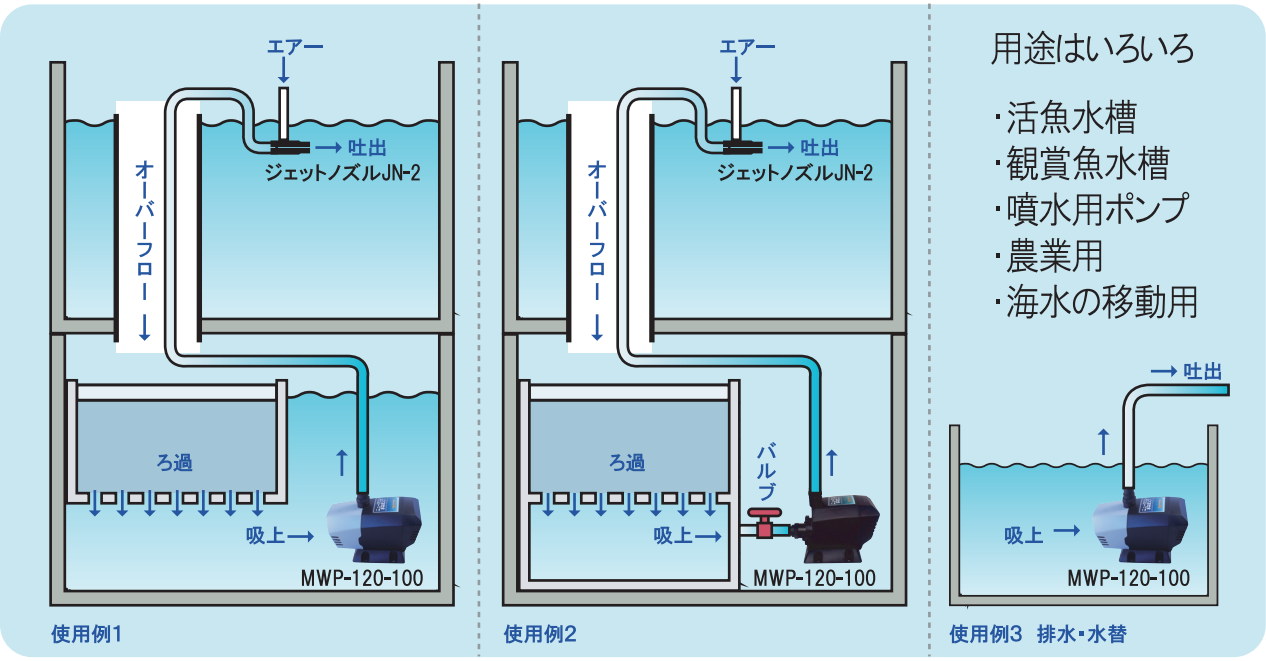

☆　ニューマリン水中マグネットポンプ AC100v用 ついに登場 しました！
☆　オール樹脂製ケーシングで淡水・海水どちらにも最適です。

家庭用電源100vで使用できる、連続運転可能の水陸両用水中ポンプです。
マグネット式でシール不要の構造のため劣化による漏電がなく、丈夫で長持ちします。
そのまま水の中へ入れて使用できます。　ホースの場合は 内径25mmのホースを使用します。
塩ビパイプで配管する場合は、 排水側がVP20サイズで、吸水 VP25サイズで配管できます。

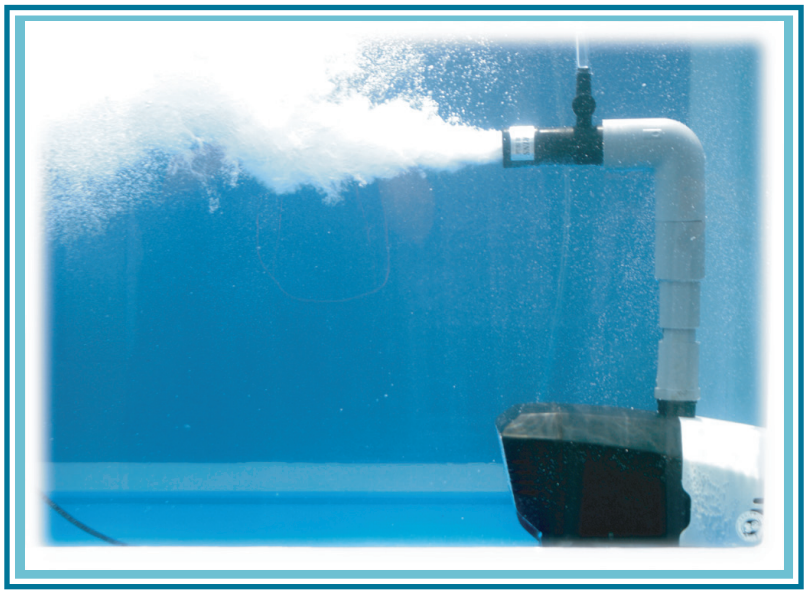

●直流DCニューマリンエアーポンプ●

DHM-40型　12V/24V　小型シリーズ

適用水量　1000L以下

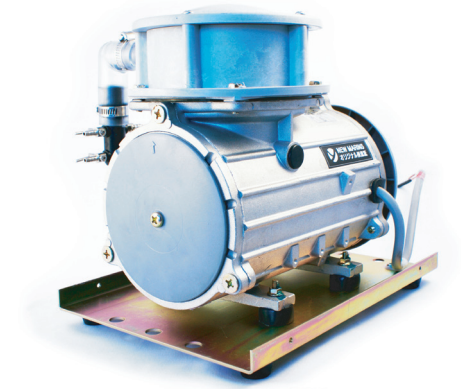

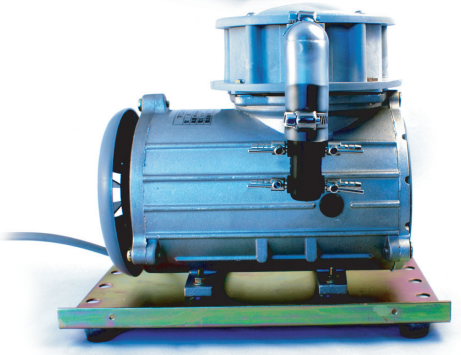

仕　　様		
型式	DHM-40-12	DHM-40-24
口径	18Φ(VP-13)/4Φ・4方コック	18Φ(VP-13)/4Φ・4方コック
風量	40L/min	40L/min
電圧	12v	24v
電流	7A	3A
出力	80w	70w
重量	5.6kg	5.6kg
本体寸法(mm)	260(W)×180(D)×210(H)	260(W)×180(D)×210(H)

◎船舶活魚移送　◎車活魚移送　◎活魚水槽の停電時酸素補給用

12V・24Vだから、小型漁船・釣り舟・レジャーボート・
活魚輸送車・軽輸送トラック等の水槽の酸素補給に最適です。
エアーポンプ　DHM40型・ドライバー１本で下部の板を
取り外すことも可能です。設置スペースをより小さく出来ます。
特　長
- 耐久性にすぐれファンによるモータ冷却効果で夏場も安心です。
- オイルをまったく使用せず低騒音、構造が簡単で取り扱いが容易です。
- ファン効果により、本体が熱くなりにくいので熱いエアーを排出しません。
- ダイアフラム式で、故障しにくい構造です。

DHM-60型　12V/24V　中型シリーズ

適用水量　2000L以下

カバー付

仕　　様		
型式	DHM-60-12	DHM-60-24
口径	18Φ(VP-13)	18Φ(VP-13)
風量	60L/min	60L/min
電圧	12v	24v
電流	7A	3A
出力	80w	70w
重量	9.2kg	9.2kg
本体寸法(mm)	320(W)×200(D)×240(H)	320(W)×200(D)×240(H)

◎船活魚移送　◎車活魚移送　◎活魚水槽の停電時酸素補給用

DHM-40同様の特徴に加え、外側を樹脂ケースにより
保護しておりますので、トラックの荷台や船舶の機械室の外でも
耐久性が高くなっております。
特　長
- 特殊樹脂カバーによる本体保護
- 耐久性にすぐれファンによるモータ冷却効果で夏場も安心です。
- オイルをまったく使用せず低騒音、構造が簡単で取り扱いが容易です。
- ファン効果により、本体が熱くなりにくいので熱いエアーを排出しません。
- ダイアフラム式で、故障しにくい構造です。

DHM100～120型　24V　大型シリーズ

DHM-100:適用水量　3t～4t/DHM-120:適用水量　4t～5t

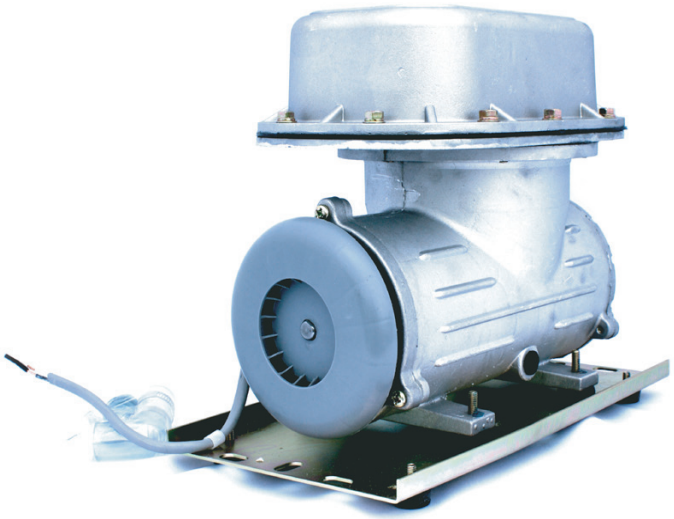

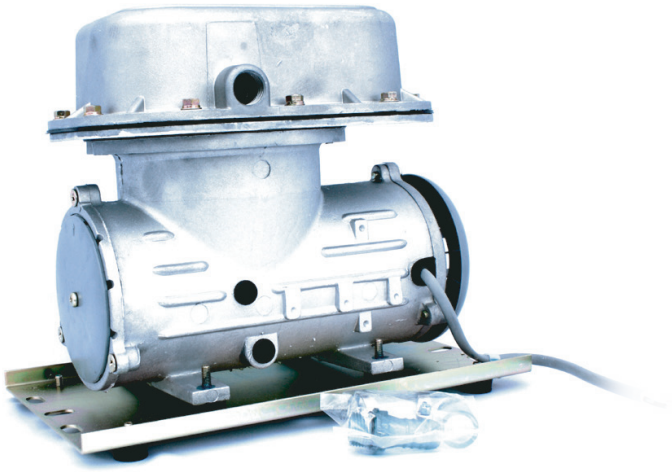

仕　　様		
型式	DHM-100-24	DHM-120-24
口径	18Φ(VP-13)	18Φ(VP-13)
風量	100L/min	120L/min
電圧	24v	24v
電流	4A	5A
出力	100w	120w
重量	13.1kg	13.1kg
本体寸法(mm)	330(W)×180(D)×270(H)	330(W)×180(D)×270(H)

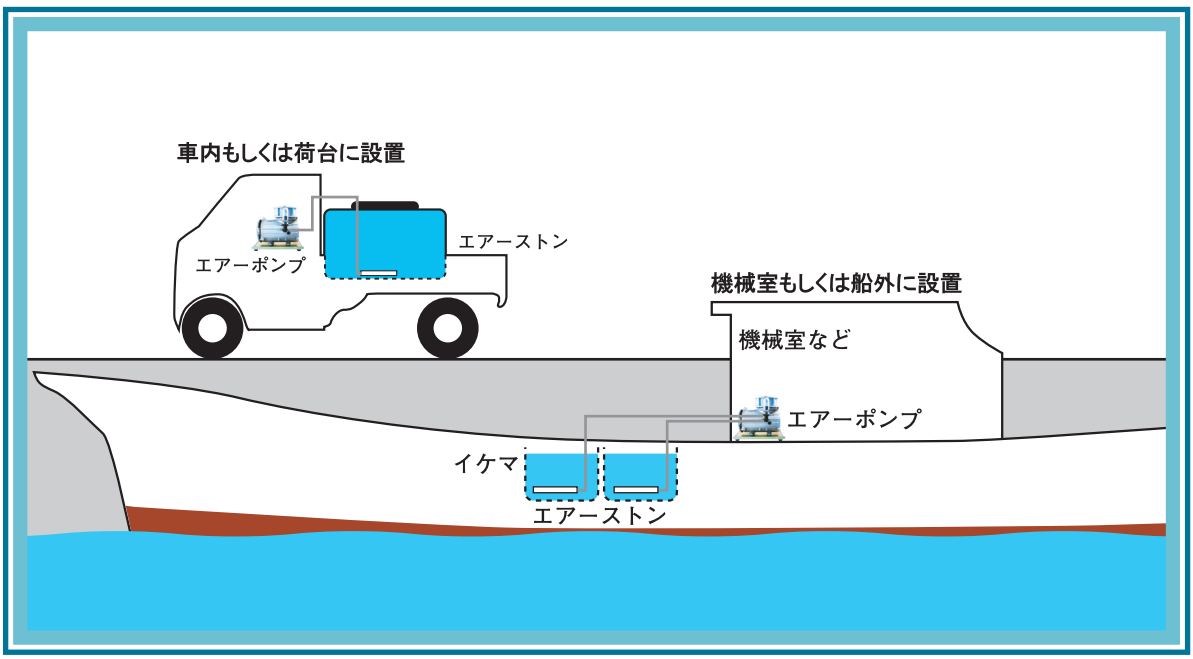

●メドー製ブロア/エアーポンプ　100V●

LA-40E　AC100v・50/60Hz

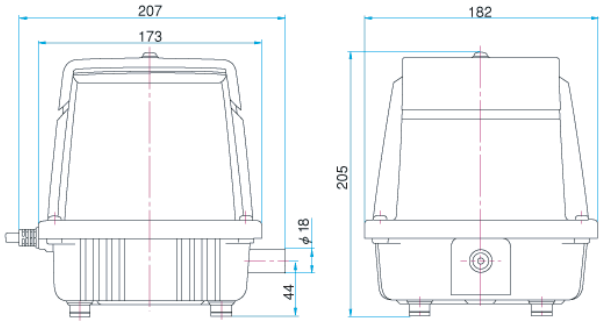

LAX-60　AC100v・50/60Hz

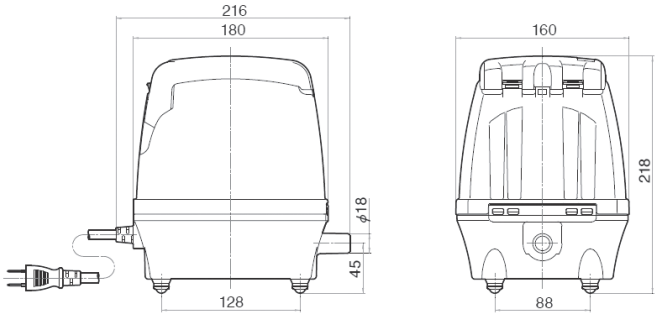

LA-80E　AC100v・50/60Hz

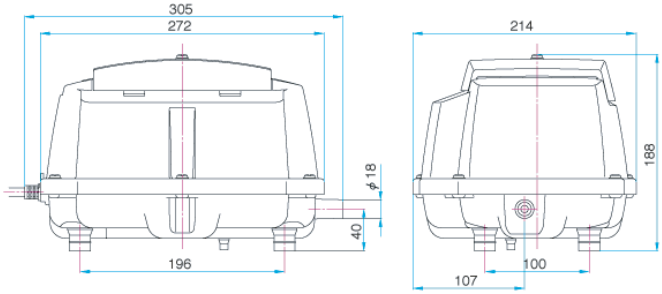

LA-100/LA-120　AC100v・50/60Hz

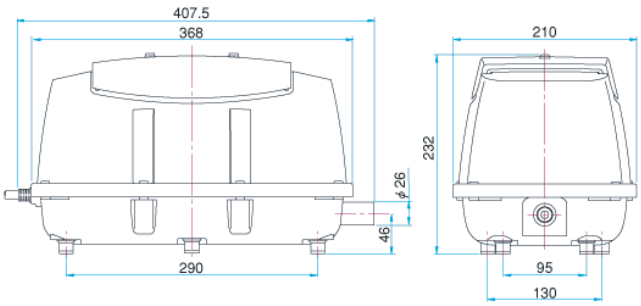

LAM-150/LAM-200　AC100v･50/60Hz

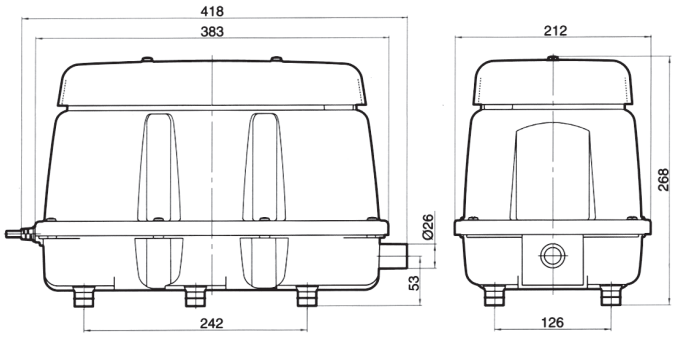

仕　　様								
型式	規定電源	電源周波数	定格圧力	吐出風量	コイル絶縁階級	消費電力	本体寸法(mm)	重量
LA-40E	AC100v	50Hz/60Hz	11kPa	40L/min	E種	33w	207(L)×182(w)×205(H)	2.9kg
LAX-60	AC100v	50Hz/60Hz	14.7kPa	60L/min	E種	34w/35w	216(L)×160(w)×218(H)	4.3kg
LA-80E	AC100v	50Hz/60Hz	15kPa	80L/min	E種	72w	305(L)×214(w)×188(H)	5.3kg
LA-100	AC100v	50Hz/60Hz	18kPa	100L/min	E種	100w/95w	407.5(L)×210(w)×232(H)	9.4kg
LA-120	AC100v	50Hz/60Hz	18kPa	120L/min	E種	130w/118w	407.5(L)×210(w)×232(H)	9.4kg
LAM-150	AC100v	50Hz/60Hz	20kPa	150L/min	E種	135w/140w	418(L)×212(w)×268(H)	12.3kg
LAM-200	AC100v	50Hz/60Hz	20kPa	200L/min	E種	215w	418(L)×212(w)×268(H)	12.3kg

AC 駆動　リニア駆動フリーピストン方式、汎用型ブロア (エアーポンプ) です。
省エネ、静寂、無給油が自慢です。
しかもメンテナンスが簡単 !! 活魚水槽 ・ 浄化槽などに最適です。
低炭素社会対応浄化槽整備推進事業 "　に対応しています。

LA シリーズメドーブロア（エアーポンプ）の特長

- ■ 省エネ　：高効率送風機能、リニア駆動フリーピストン式
- ■ 静寂　：夜間でも気兼ねなく使える低作動音・低振動音
- ■ メンテナンス容易：ドライバー１本で部品の交換可能
- ■ 無給油　：完全無給油なので吐出エアーは常にクリーン
- ■ 高い耐久性　：連続運転を考慮した強靭な設計
- ■ アース不要　：アース工事の手間がいらず安心
- ■ 温度上昇制御　：省エネ設計で温度上昇を大幅に抑制
- ■ 小型軽量　：使いやすいコンパクト設計

用途：活魚槽・養魚池・曝気式浄化槽などのエアレーション

省エネルギー：高効率送風機能で省エネを実現　静寂性：夜間でも気兼ねなく使える低作動音・低振動音
メンテナンス容易 ：ドライバー１本で部品の交換可能　無　給　油 ：完全無給油なので吐出エアーは常にクリーン
高い耐久性：連続運転を考慮した強靭な設計　アース不要：アース工事の手間がいらず安心
温度上昇制御：省エネルギー設計で温度上昇を大幅に抑制　小型・軽量：使いやすいコンパクト設計

YSシリーズ・YSM-300・バブルホース・酸素補給補助パーツ

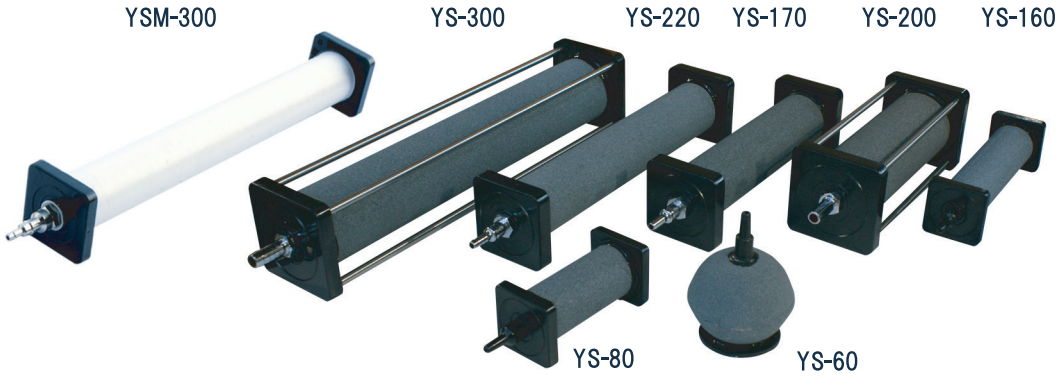

観賞魚・業務用活魚水槽用の酸素補給パーツ
１３００℃焼入で丈夫で長持ち、気泡が平均的に出ます。

仕　　様						
型式	口径 mm	幅 mm	奥行 mm	高さ mm	ストン径 mm	適正風量
YS-60	4-9mm	60mm	60mm	60mm	60φ	3L
YS-80	4-9mm	110mm	40mm	40mm	30φ	3L
YS-160	4-9mm	155mm	40mm	40mm	30φ	5L
YS-170	4-9mm	205mm	50mm	50mm	40φ	6L
YS-200	9mm	180mm	65mm	65mm	50φ	8L
YS-220	4-9mm	255mm	55mm	55mm	40φ	9L
YS-300	9mm	320mm	65mm	65mm	50φ	15L
YSM-300	4-9mm	285mm	55mm	55mm	35φ	10L

※ポンプへの負荷軽減のため、使用するストンの本数よりエアー分岐コックの分岐数を必ず1つ多くしてください。

≪バブルホース≫　内径16mm・外径26mm・50M

特殊なゴムホースに毛細孔を施した商品です。
活魚輸送、いけす等に豊富な酸素を供給します。
カッター等で切断できますので、施工が簡単です。

≪エアー、酸素補給用補助パーツ≫

エアー分岐コック（4～5φ用）
※4分岐・6分岐・8分岐10分岐

エアー分岐コック（9～14φ用）エンビ製
※2～10分岐

エアー口径変換アダプター
9mmホース用のストーンを
4mmホースで使用する場合

●ジェットノズル・チタンヒーター・活魚水槽用エアーホース●

ジェットノズル JN-2

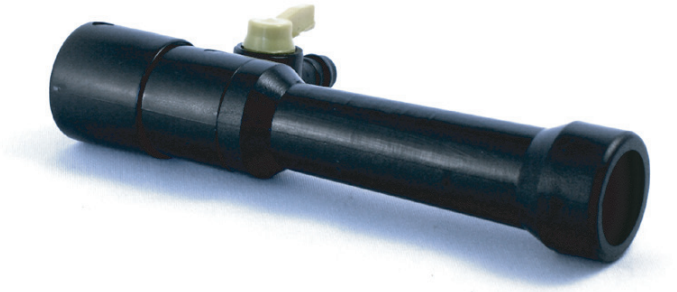

仕　　様	
名称	ジェットノズル　　型式　JN-2
ノズル口径	20エンビパイプ ～ 25エンビソケット
適合ポンプ 吐出量	30L/min ～ 80L/min
適合ポンプ 出力	30w～100w
エアー吸込風量	15L/min ～ 40L/min
ノズル寸法	160mm×80mm　内径25mm,外径32mm

※20のエンビパイプはジェットノズルに挿入できます。25エンビソケットにジェットノズルを挿入できます。

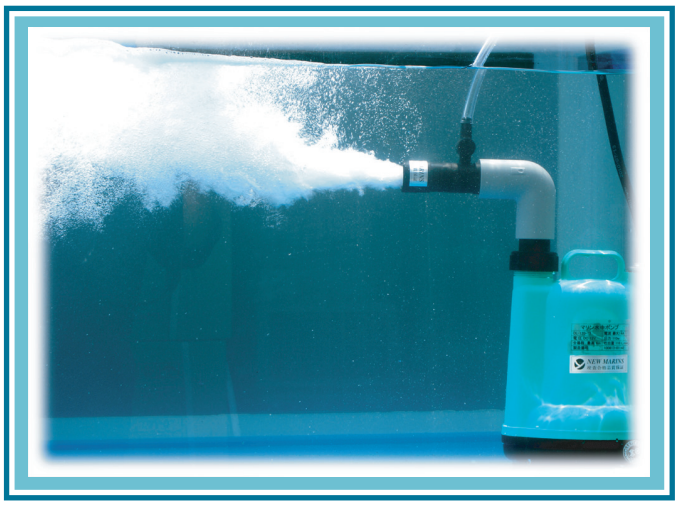

当社　バッテリー水中ポンプを利用した例

ポンプの吐出水の力でエアーレーションします。
エアー吸込ホースの長さを変えることで、
吐出位置の深さの調整ができます。
水中ポンプでも使用できます。船の水槽の
エアレーションなどにも活用いただけます。
エアーポンプ無しで水中にエアー補給をします。
（省エネ）新たにエアー量調整コックが
付きました。

特長　：　フリーメンテナンスで予備として
使用できます。オール樹脂製で海水でも安心、
安価で取付も簡単です。

活魚水槽用エアーホース

エアーポンプから酸素分散機までの
業務用の厚手エアーホースです。
折れ曲がりに強く、耐久性があります。

口径が 9mm と 4mm があります。

チタンヒーター　1.0kw/2.0kw

チタンヒーター1.0kw 単相200v
チタンヒーター2.0kw 単相200v

業務用活魚水槽、業務用イケスなどの
ヒーターとしてご使用いただけます。
ガードケース付きですので、魚なども火傷の
危険性が少ないため安全です。
（必ず水中に入れてから通電してください。）
※200v 対応のサーモコントローラーが
別途必要となります。　ヒーターは消耗品ですので、
1 年間使用した場合は必ず交換してください。
空だき防止機能などはついておりませんので、
漏電ブレーカーを必ず設置してください。

ニューマリンクールアイス MCA-200

内容量：200リットル
厚さ：50mm

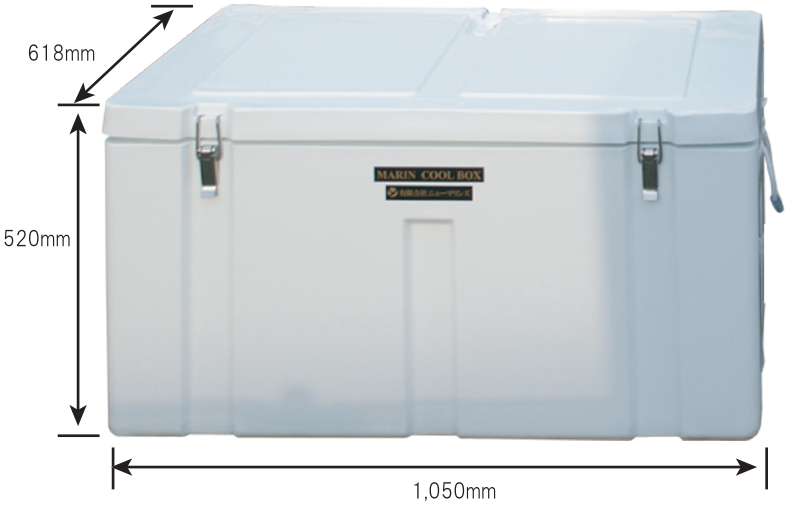

※仕様は予告なく変更される場合があります。

クールアイス内部
※砕氷（カチ割氷）を使用して下さい。

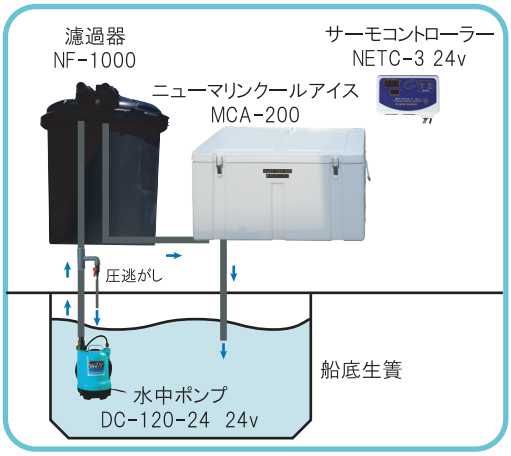

システム付属機材

機器の用途	使用機器（型番）
蓄養水保冷BOX	ウレタン断熱使用BOX
循環ポンプ	DC-120-24 （24v）
温度管理機器	NETC-3 （24v）
簡易濾過装置	NF-1000
内部配管材	ステンレス （SUS304）
配管サイズ	20パイ～25パイ
付属配管	25用循環用ホース

砕氷（カチ割り割氷）使用の冷却システム
200v電源の無い場所でも、24v循環ポンプで冷却が可能です。

≪特徴≫

① 熱交換機の口径が大きくなり、冷却効率があがりました。
② 濾過器が別になり、冷却・濾過効率共にアップしました。
③ 沖捕りの「魚・イカ・海老」等を船内生け簀に生かしたまま安全確実に運べて歩留まり改善。
④ 保温力に優れた特殊保温ボードのタンク採用で氷も長持ち。
⑤ サーモコントローラーで、ポンプの操作はすべて自動で手間要らずです。
⑥ 濾過器でイカのスミ、魚のヌメリ、うろこや水のゴミ、汚れを解消します。
⑦ 設備コストが格安で、据付・移設・取扱いが簡単。（夏場など、短期間使用にも最適）
⑧ 1,000Lの海水を、約1時間で5℃～10℃冷却します。

≪用途≫

●船舶用生簀水冷却
●輸送トラックコンテナ水冷却

水耕栽培 養液循環タイプ

価格もお手頃でメンテナンスも非常に簡単！
家庭菜園などにもご利用頂けます！

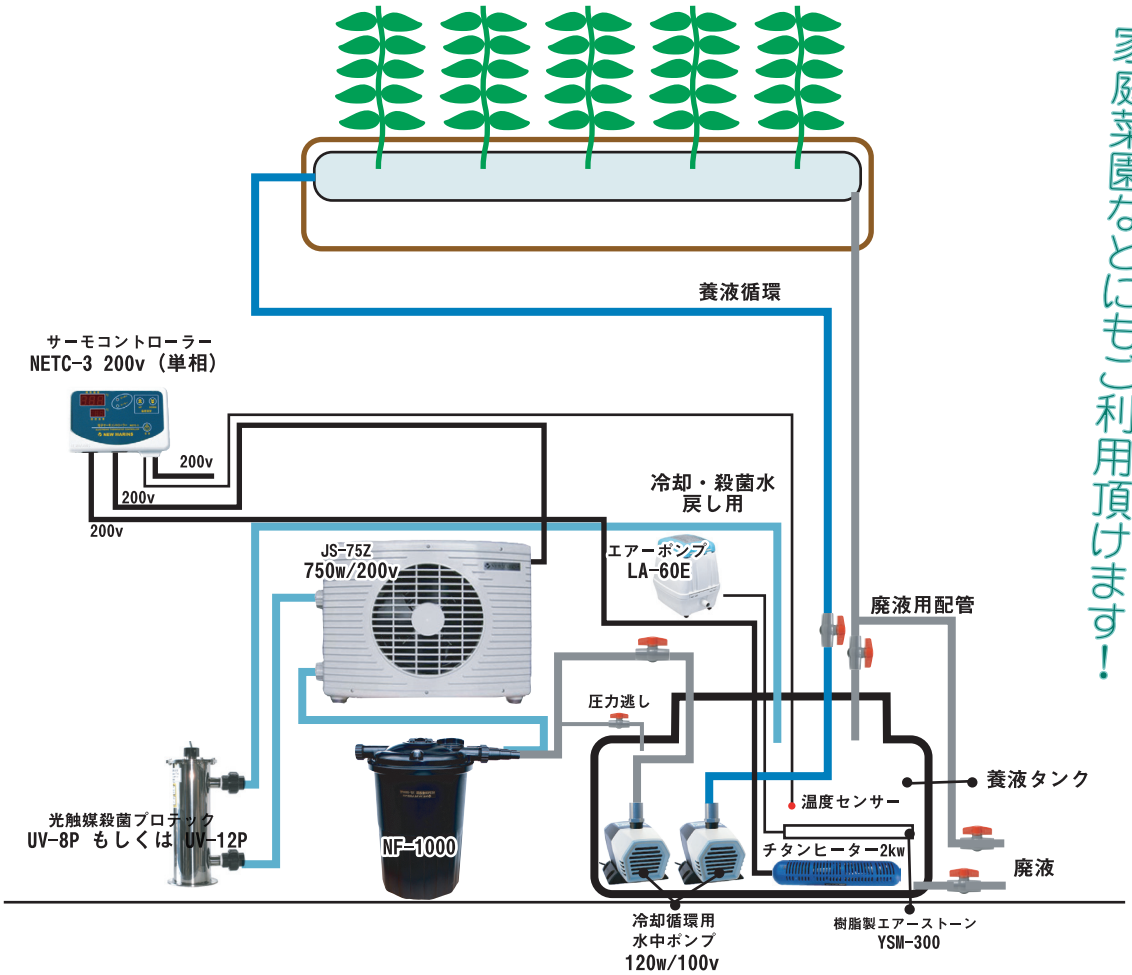

水耕栽培用の溶液や水を冷却・濾過・殺菌・酸素補給を行う事で一定の水質を保ち、
植物や作物の安定した栽培を手助けします。
これからの農業に必要な設備を、活魚で実績のある機器を使用する事で
安心・安全な水質の維持管理も安心して行えます。

こんな用途にオススメ！
・テスト的に殺菌濾過冷却水を使用したい。
・小規模の菜園を営まれている。
・地下水や井戸水などで、水温の安定している水を供給したい。
・井戸水のくみ上げ時に殺菌。有機物を除去し、飲み水又は工業用水として使用できます。
（保険所の検査が必要です）

冷却装置

ウォータークーラー
JS-75Z 200v

温度管理機器

デジタルサーモコントローラー
NETC-3 200v

簡易濾過器

SUPER濾過器
NF-1000

光触媒殺菌装置

光触媒殺菌装置プロテック
380-NM-UV-8P/12P 100v

循環ポンプ

MWP-120-100 100v
DC-120-12/24 12v/24v

エアレーションセット

LAX-60 100v
YSM-300

ヒーター

チタンヒーター
2kwタイプ